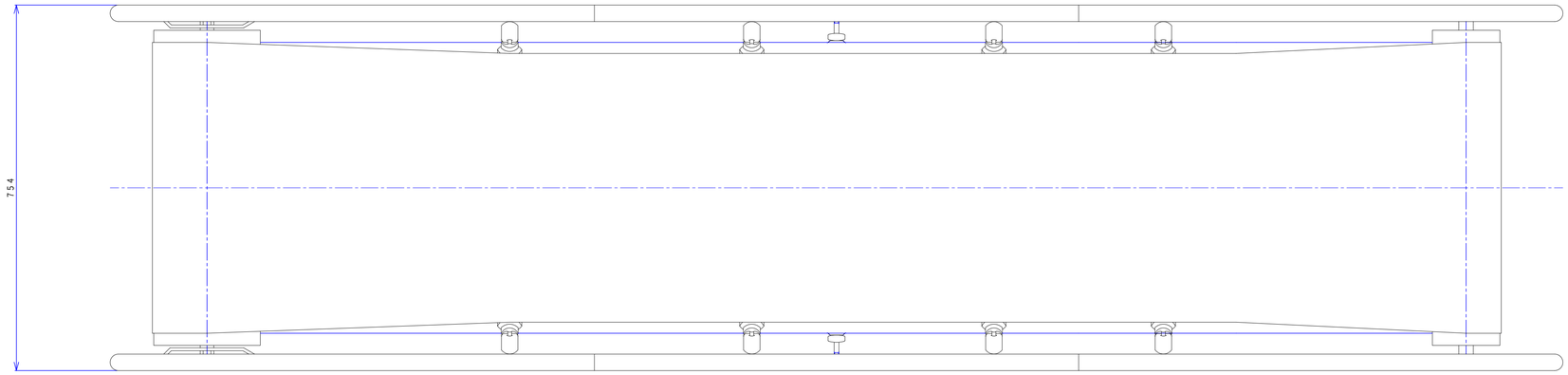

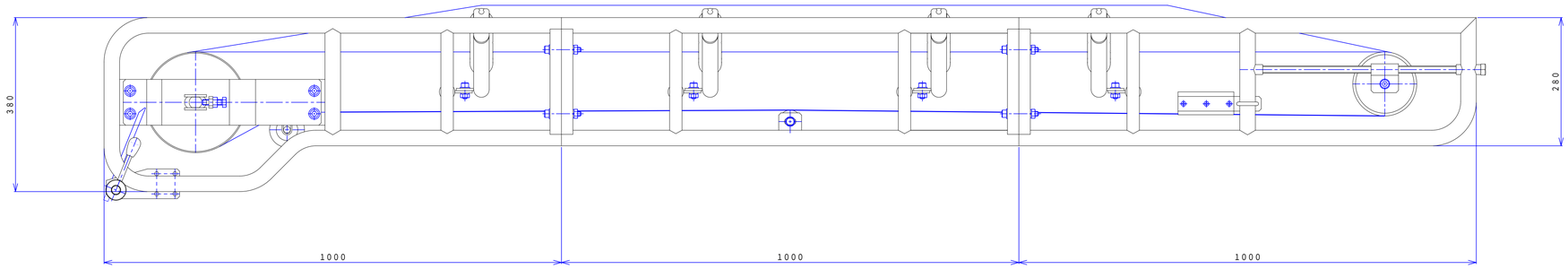

ヘッド゛部断面図

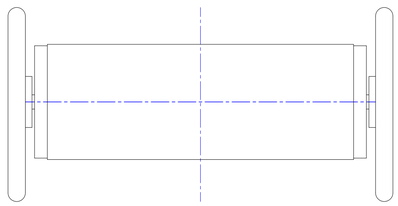

中間部断面図

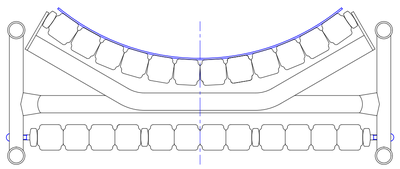

テール部断面図

CUSTOMER 納入先				DESIGN 設計	岡田	DRAWN 製図	岡田
TITLE 図面名称	トラフコンベヤ 600w 標準型 組立図			CHECKED 検図		APPROVAL 承認	
DRAWING NO. 図面番号	CV600-230101-230101-1001-A1			FILE ファイル名	CV600		
DATE 年月日	2023.1.1	SCALE 尺度	1／10	ロード・エンジニアリング			